ՀԱՐԹԱԿ -1

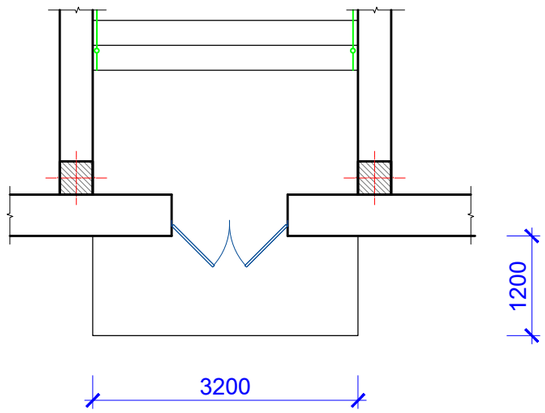

ՀԱՐԹԱԿ -2

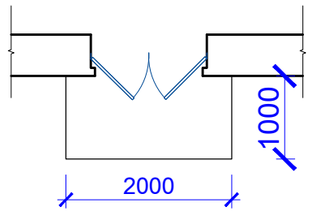

ՀԱՐԹԱԿ -3
ՄԵԿ

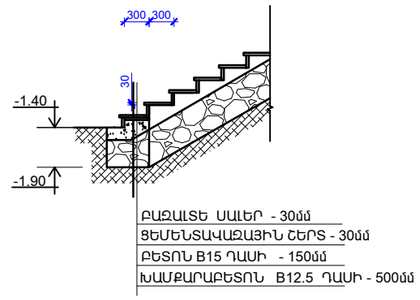

ՀԱՐԹԱԿ -1
ՀԱՏՈՒՅԹ «Ա-Ա»

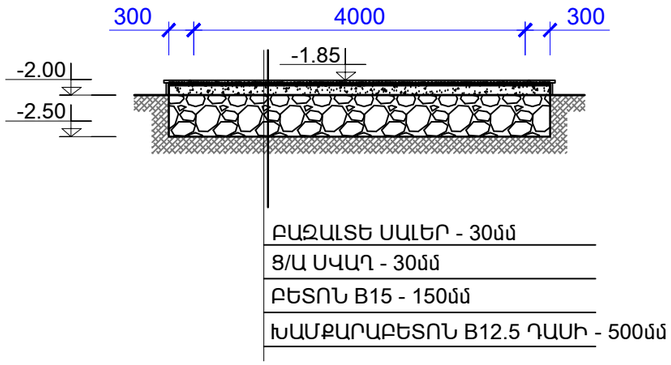

ՀԱՐԹԱԿ -1
ՀԱՏՈՒՅԹ «Ա-Ա»

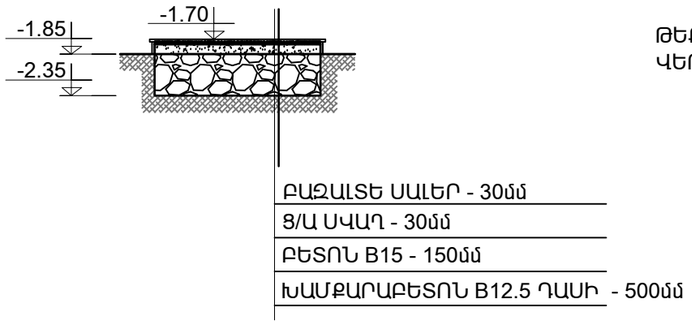

ՆՅՈՒԹԻ ԾԱԽՍԸ ՄԵԿ ԱՍՏԻՃԱՆԻ ՀԱՄԱՐ

1. ԽԱՄՔԱՐԱԲԵՏՈՆ B12.5 ԴԱՍԻ - 2.4մ^3
2. ԲԵՏՈՆ B15 ԴԱՍԻ 150մմ - 1.1մ^3
3. ՑԵՄԵՆՏԱՎԱԶԵ ՍՎԱՂ 30մմ ՀԱՍՏ. - 3.3մ^2
4. ԲԱԶԱԼՏԵ ՍԱԼԵՐ ՀԱՐԹԱԿՆԵՐԻ ԵՎ ԱՍՏԻՃԱՆՆԵՐԻ ՀԱՄԱՐ 30մմ ՀԱՍՏ. - 3.3մ^2
5. ԲԱԶԱԼՏԵ ՍԱԼԵՐ ՀԱՐԹԱԿՆԵՐԻ ԿՈՂԱՅԻՆ ՄԱՍԵՐԻ ՀԱՄԱՐ 30մմ ՀԱՍՏ. - 3.3մ^2

ԹԵՔԱՀԱՐԹԱԿՆԵՐ

ԹԵՔԱՀԱՐԹԱԿՆԵՐԻ ԵՎ ՀԱՐԹԱԿ 3-Ի ՎՆԱՍՎԱԾ ԲԱԶԱԼՏԵ 30մմ ՀԱՍՏ. ՍԱԼԵՐԻ ՎԵՐԱԿԱՆԳՆՈՒՄ ՑԵՄԵՆՏԱՎԱԶԱՅԻՆ ՀԱՐԹԵՑՆՈՂ ՇԵՐՏԻ ՎՐԱ - 18.0մ^2

ԱՍՏԻՃԱՆԻ ԻՐԱԿԱՆԱՑՈՒՄ

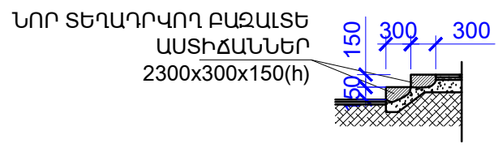

1. ԲԵՏՈՆ B15 ԴԱՍԻ 150մմ - 0.3^3
2. ԲԱԶԱԼՏԵ ԱՍՏԻՃԱՆՆԵՐ 1300x300x150մմ(h) ԿՏՐՎԱԾՔԻ - 4.8գմ

ՆՅՈՒԹԻ ԾԱԽՍԸ ՀԱՐԹԱԿՆԵՐԻ ՀԱՄԱՐ

1. ՀՈՂԻ ՔԱՆԴՈՒՄ ԵՎ ՏԵՂԱՓՈԽՈՒՄ - 2.9մ^3
2. ԽԱՄՔԱՐԱԲԵՏՈՆ B12.5 ԴԱՍԻ - 4.1մ^3
3. ԲԵՏՈՆ B15 ԴԱՍԻ 150մմ - 1.1մ^3
4. ՑԵՄԵՆՏԱՎԱԶԵ ՍՎԱՂ 30մմ ՀԱՍՏ. - 6.1մ^2
5. ԲԱԶԱԼՏԵ ՍԱԼԵՐ ՀԱՐԹԱԿՆԵՐԻ ԵՎ ԱՍՏԻՃԱՆՆԵՐԻ ՀԱՄԱՐ 30մմ ՀԱՍՏ. - 6.1մ^2
6. ԲԱԶԱԼՏԵ ՍԱԼԵՐ ՀԱՐԹԱԿՆԵՐԻ ԿՈՂԱՅԻՆ ՄԱՍԵՐԻ ՀԱՄԱՐ 30մմ ՀԱՍՏ. - 1.8մ^2

ԾՐԱԳՐԻ ԱՌԱՋԱԴՐԱՆՔ՝ TGQ-02				ԼԻՃՔԻ ՀԱՄԱՅՆՔԻ ԿԵՆՏՐՈՆԻ ՎԵՐԱԿԱՌՈՒՑՈՒՄ ՄԱՆԿԱՊԱՐՏԵԶԻ ՏԵՂԱԿԱՅՈՒՄՈՎ		
				ՃԱՐՏԱՐԱՊԵՏԱԿԱՆ ԼՈՒԾՈՒՄՆԵՐ	ՓՈՒԼ	ԹԵՐԹ	ԹԵՐԹԵՐ
					ԱՆ	ՃԼ-18	25
ՆԱԽԱԳԾ.	Տ. ԱՂԱՍԱՐՅԱՆ			ՀԱՐԹԱԿՆԵՐ 1, 2, 3, 4, ՀԱՏՈՒՅԹՆԵՐ	ՃՇԱՐԻՆԵՐՈՒՆԳ ԷՎՐՈՍ ՍՊԸ ENGINEERING EVROS LLC		
ՆԳՁ	Հ. ԴՈՒԿԱՍՅԱՆ						
ՊԱՇՏՈՆ	ԱԶԳԱՆՈՒՆ	ՍՏՈՐԱԳՐ.					